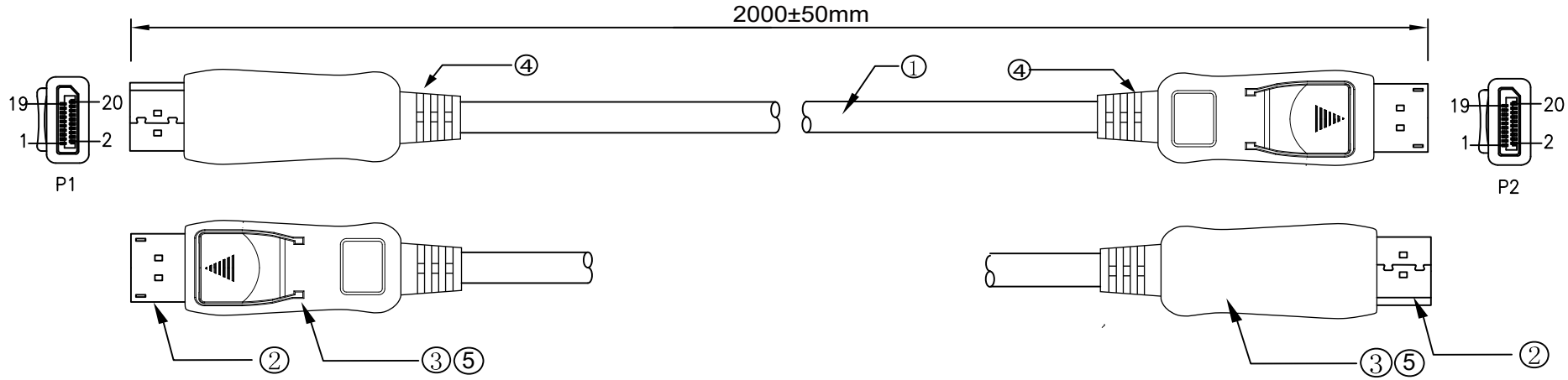

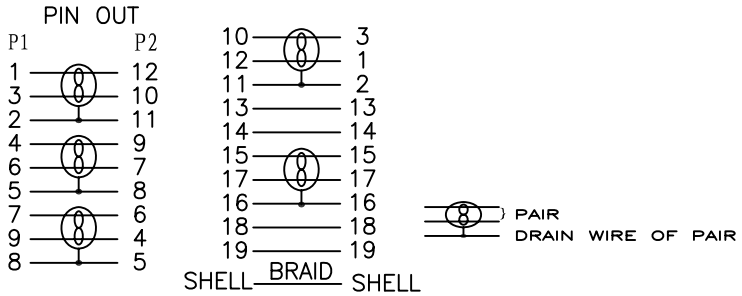

[28AWG(1/0.32BC)+EAM]*5P+30AWG(1/0.254BC)*4C+AEB(16/8/0.12ALM)
OD:7.3MM BLACK PVC JACKET

NOTES:
1.ALL COMPONENTS ARE RoHS COMPLIANT.
2.100% OPEN AND SHORT TEST.
3.100% PC,MONITOR TEST.(7680x4320 60HZ)
4.ALL CABEL PRODUCTION PROCESS ARE CONTROLED
BY ATC TEST DEVICE.

Änderungen			Datum	Name	Bezeichnung	Blatt
Datum	Name	gez.:	15.06.2021		DP 2.0 Kabel G 0200 2,0m sw	1/1
		gepr.:				
		Norm:			Zeichnungs-Nr.:	von
		Änderungen vorbehalten / *Subject to change*			58534	