Artikel-Nr. | *Item no.*	Beschreibung | *Item no.*
50728	BKM 0150 B 1.5m black
50729	BKM 0250 B 2.5m black
50743	BKM 0350 B 3.5m black
50730	BKM 0500 B 5.0m black

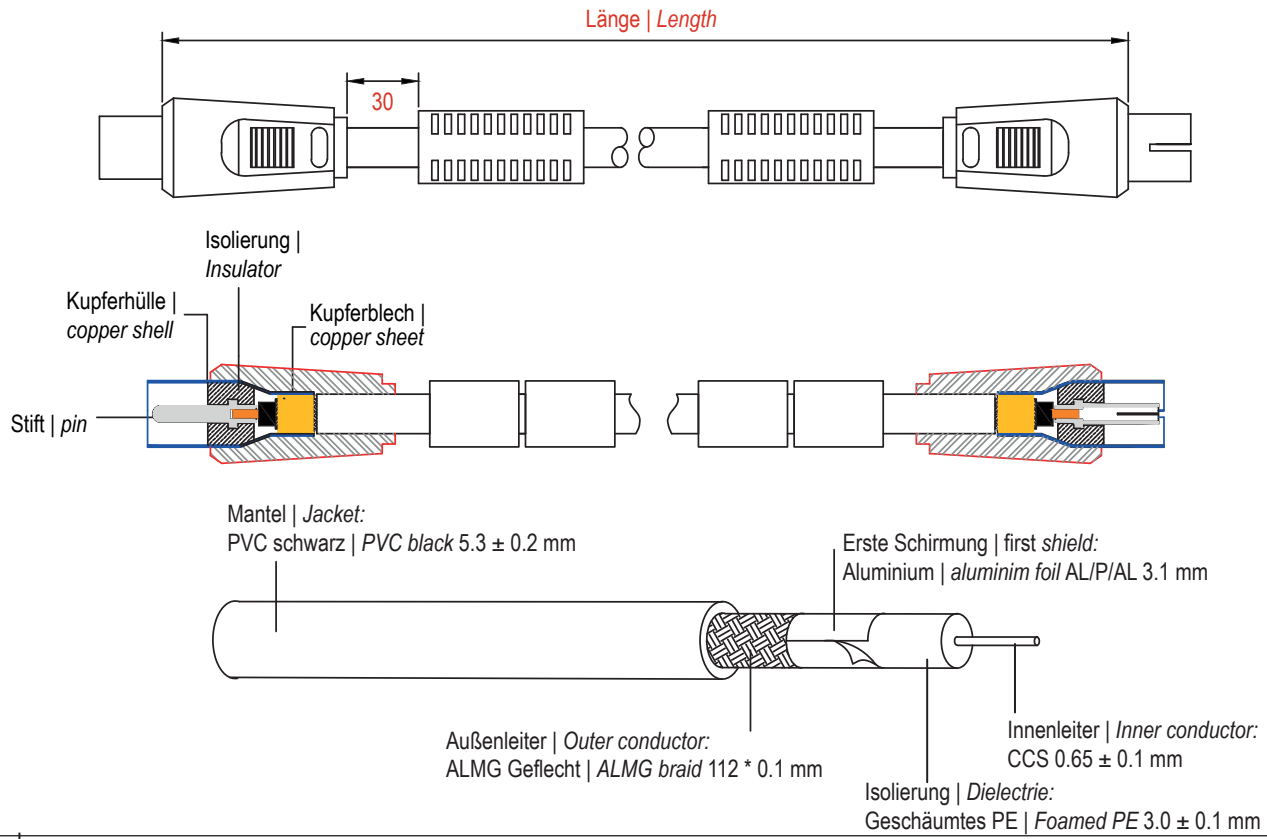

Antennenkabel mit Ferrit (80 dB), doppelt geschirmt *Antenna Cable with Ferrite (80 dB), Double Shielded*

- Doppelt geschirmtes Satellitenkabel für eine störungsfreie Übertragung
- Beidseitig vergossener Stecker zum Schutz vor Staub, Schmutz und mechanischen Belastungen

- Double shielded satellite cable for interference-free transmission
- Molded plug on both sides to protect against dust, dirt and mechanical stresses

Anschluss:	Koax-Stecker, Koax-Buchse
Material Kontakt:	vernickelt
Anzahl Schirmung:	2 (Folie Alu; Geflecht Alu 112x)
Material Innenleiter:	CCS
Durchmesser IKabelmantel:	Ø 5,3 mm
Material Mantel:	PVC
Schirmungsmaß:	80 dB
Wellenwiderstand:	75 Ω

Connection:	Coaxial male (plug), Coaxial female (socket)
Material connection:	nickel-plated
Number of shielding:	2 (foil aluminium; braid aluminium 112x)
Material inner conductor:	CCS
Cable sheath diameter:	Ø 5.3 mm
Material jacket:	PVC
Shielding efficiency:	80 dB
Impedance:	75 Ω

Änderungen			Datum	Name
Datum	Name	gez.:	06.02.2026	ir
		gepr.:	06.02.2026	ir
		Norm:		

Änderungen vorbehalten / *Subject to change*

Bezeichnung: BKM xxxx x,x m black

Zeichnungs-Nr.: 50728ff

goobay® by Wentronic GmbH
Pillmannstraße 12
38112 Braunschweig
Germany

Blatt 1/2 von