Anschlussdiagramm / *Wiring diagram*

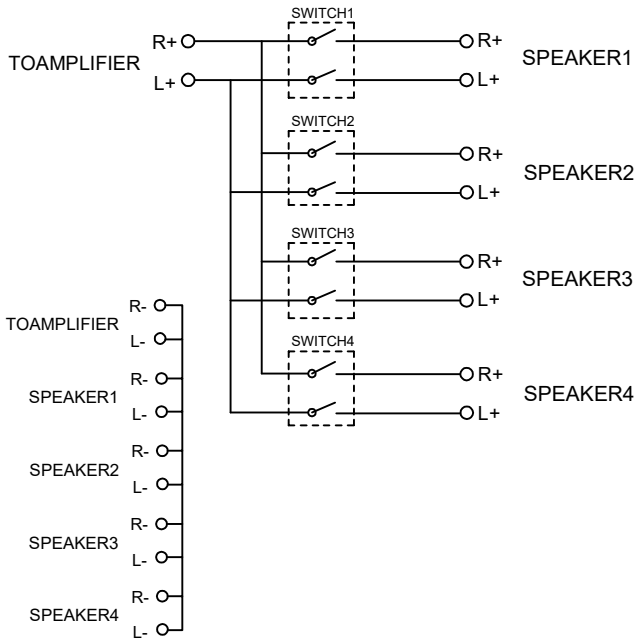

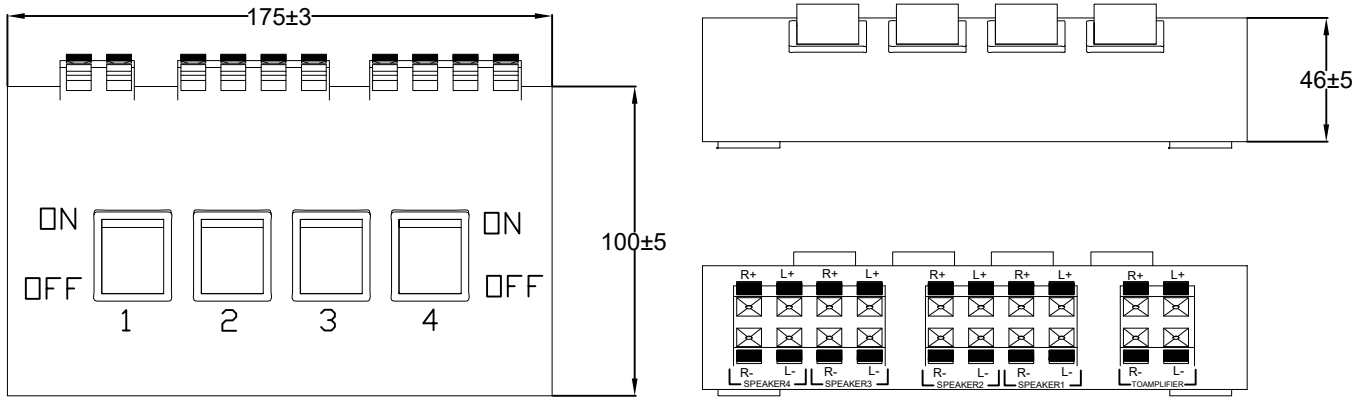

Lautsprecher-Umschaltbox

- für das Ein- und Umschalten von 4 Lautsprecherpaaren
- Lautsprecher können einzeln oder gemeinsam betrieben werden
- leichtes Anschließen durch farbige Markierungen
- Schaltleistung: max. 200 W zum Verstärker, 100 W bei 2 Lautsprechern oder 50 W bei 4 Lautsprechern

Speaker Selector

- *for switching on and off 4 pairs of speakers*
- *speakers can be operated individually or together*
- *easy connection due to coloured markings*
- *Switching capacity: max. 200 W to the amplifier, 100 W with 2 loudspeakers or 50 W with 4 loudspeakers*

Eingänge:	2x 2 Federklemm-anschlüsse (R/L)
Ausgänge:	4x 4 Federklemm-anschlüsse (R/L), Ø 2,5 mm ²
Eingangsleistung Verstärker:	200 W
Eingangsleistung 2 Lautsprecher:	2x 100 W
Eingangsleistung 4 Lautsprecher:	4x 50 W
Impedanz:	4 - 8 Ω
Betriebstemperatur:	0 - 45 °C
Abmessungen:	175 x 114 x 49 mm

Inputs:	*2x 2 Spring clips (R/L)*
Outputs:	*4x 4 clamp connections (R/L), Ø 2.5 mm ²*
Input power amplifer:	*200 W*
Input power 2 speaker:	*2x 100 W*
Input power 4 speaker:	*4x 50 W*
Impedance:	*4 - 8 Ω*
Operating temperature:	*0 - 45 °C*
Dimensions:	*175 x 114 x 49 mm*

Änderungen			Datum	Name
Datum	Name	gez.:	25.01.2024	ir
28.02.2025	fw	gepr.:	25.01.2024	TP
		Norm:		
		Änderungen vorbehalten / *Subject to change*		

Bezeichnung: AVS Lautsprecher-Box 4-Fach

Zeichnungs-Nr.: 11934

Blatt 1 von 1